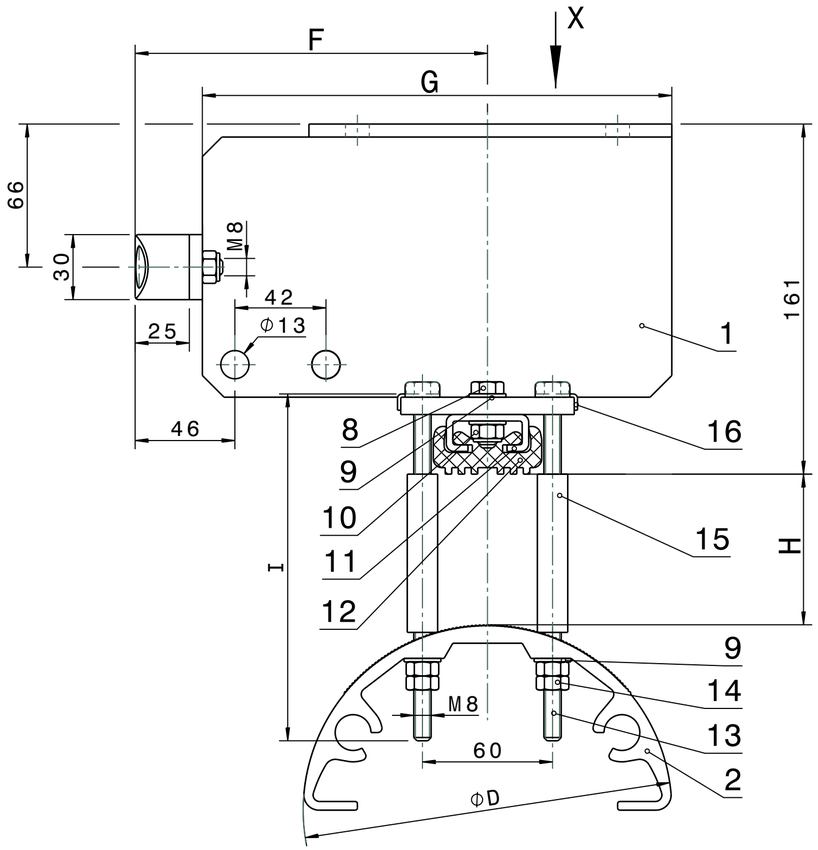

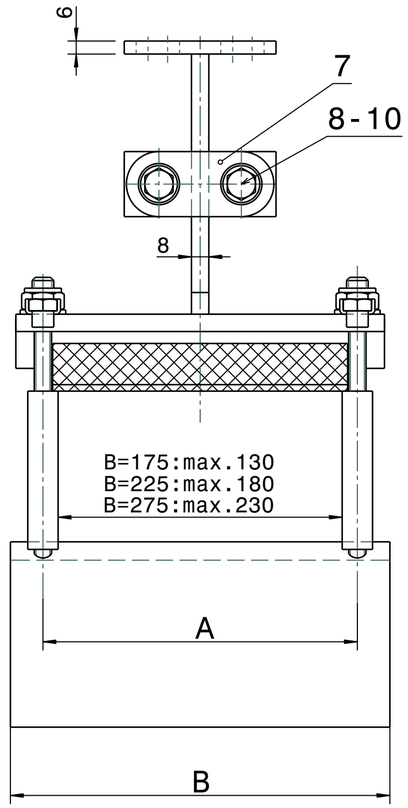

Ansicht X
VIEW

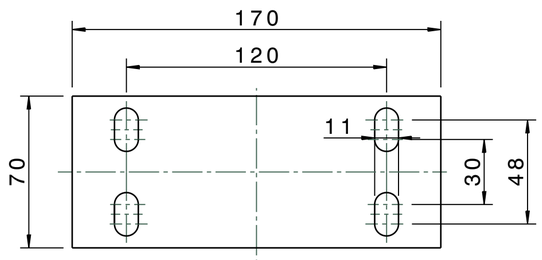

Bauart 1,5,9,13,17,21 (Φ140)
TYPE

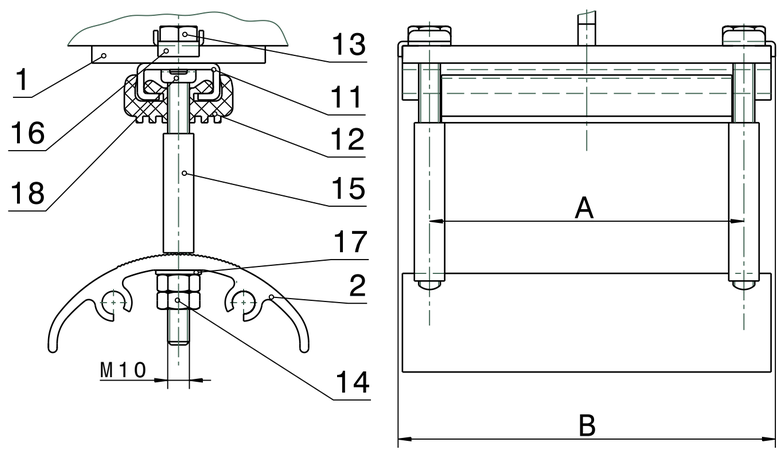

Bauart TYPE	Typ MODEL	A	B	D	E	F	G	H	Ident-Nr. IDENT-NO.
24	E65-375-230-275-K	245	275	Φ230	160	188	242	65	349 046
23	E65-375-200-275-K			Φ200				80	349 045
22	E65-375-170-275-K			Φ170				95	347 764
21	E65-375-140-275-K			Φ140	180			110	349 044
20	E65-325-230-275-K			Φ230	140	163	217	40	349 043
19	E65-325-200-275-K			Φ200				55	349 042
18	E65-325-170-275-K			Φ170	160			70	348 537
17	E65-325-140-275-K			Φ140				85	349 041
16	E65-375-230-225-K	195	225	Φ230	160	188	242	65	348 578
15	E65-375-200-225-K			Φ200				80	349 040
14	E65-375-170-225-K			Φ170				95	348 480
13	E65-375-140-225-K			Φ140	180			110	348 248
12	E65-325-230-225-K			Φ230	140	163	217	40	349 039
11	E65-325-200-225-K			Φ200				55	349 038
10	E65-325-170-225-K			Φ170	160			70	348 712
09	E65-325-140-225-K			Φ140				85	348 156
08	E65-375-230-175-K	145	175	Φ230	160	188	242	65	346 259
07	E65-375-200-175-K			Φ200				80	346 258
06	E65-375-170-175-K			Φ170				95	346 257
05	E65-375-140-175-K			Φ140	180			110	346 256
04	E65-325-230-175-K			Φ230	140	163	217	40	346 255
03	E65-325-200-175-K			Φ200				55	346 254
02	E65-325-170-175-K			Φ170	160			70	346 253
01	E65-325-140-175-K			Φ140				85	346 252

Zust. R.No.	Änderung / REVISION NOTE	Datum DATE	Name NAME
02	Von V4 nach V5 kopiert	18.08.15	pmg
01	B=225; 275 hinzu	18.10.02	Mehrw.

	Datum DATE	Name NAME
Bearb. DESIG.	19.08.15	pmg
Gepr. APPR.	19.08.15	msa
Maßstab: SCALE:	1:2	
Werkstoff: MATERIAL:		
Beleg Nr./DOCUMENT No.:		

VAHLE

C A D - Zeichnung DRAWING — Original — Format: SIZE: A2

Endklemme für Flachleitungen
END CLAMP FOR FLAT CABLES
E65-...-...-...-K

Mat.-Nr.: MAT.-No.:
Zeichnungs-Nr. / DRAWING-No.:
217-32-065271/2
Ers.für: REPL.FOR: 217-32-065271/1 (V4)
Ers.d.: REPL.BY:
Zugeh.: REF.DRW:
Urspr.: ORIGIN:

FOR THIS TECHNICAL DOCUMENT WE KEEP ALL RIGHTS RESERVED. "CONSIDER COPYRIGHT NOTICE DIN 34/DIN ISO 16016"
Für diese technische Unterlage behalten wir uns alle Rechte vor. "Schutzvermerk nach DIN 34/DIN ISO 16016 beachten"